Eugen Fuchsberger
Lackiertechnik
Gegründet 1881

# Mehrkomponenten Anlagen

## Erklärung und Funktionsprinzip

Der fertige Lack besteht aus 2 verschiedenen Komponenten.
Es handelt sich um den sogenannten Stammlack (Lack, Farbe, Grundierung) und den dazu passenden Härter.

Die zwei Komponenten werden direkt vor der Verarbeitung in einem bestimmten Verhältnis miteinander gemischt. Das benötigte Verhältnis ist in der Beschreibung des Lackes oder auf dem Gebinde angegeben.

Beispielsweise wird als Mischungsverhältnis: 5:1 (nach Gewicht) angegeben.
Das bedeutet, es werden 5 Teile Lack und 1 Teil Härter abgewogen und miteinander vermischt.

2K-Anlagen übernehmen die Mischung automatisch nach Volumen.

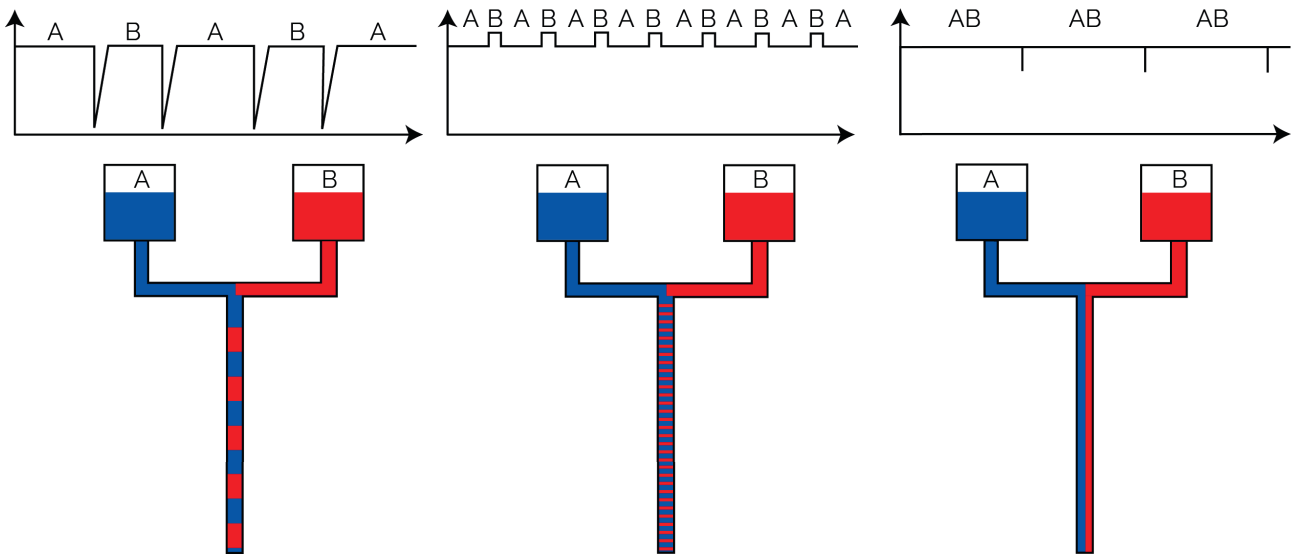


Lange Taktzeit | Kurze Taktzeit | Kontinuierliche Taktzeit

Die Werte des Mischungsverhältnisses (MV) stehen in den Produktdatenblättern der Hersteller und dienen als Grundlage zur Konzipierung einer Anlage.

Eugen Fuchsberger GmbH & Co. KG
Ellwanger Straße 1
90574 Roßtal-Buchschwabach
Deutschland

Telefon 09127 / 95 47 12 - 0
Telefax 09127 / 95 47 12 - 9
info@eugen-fuchsberger.de
www.eugen-fuchsberger.de

Registergericht AG Fürth HRA 9163
Ust-IdNr. DE262627571

# Konstruktionsmerkmal

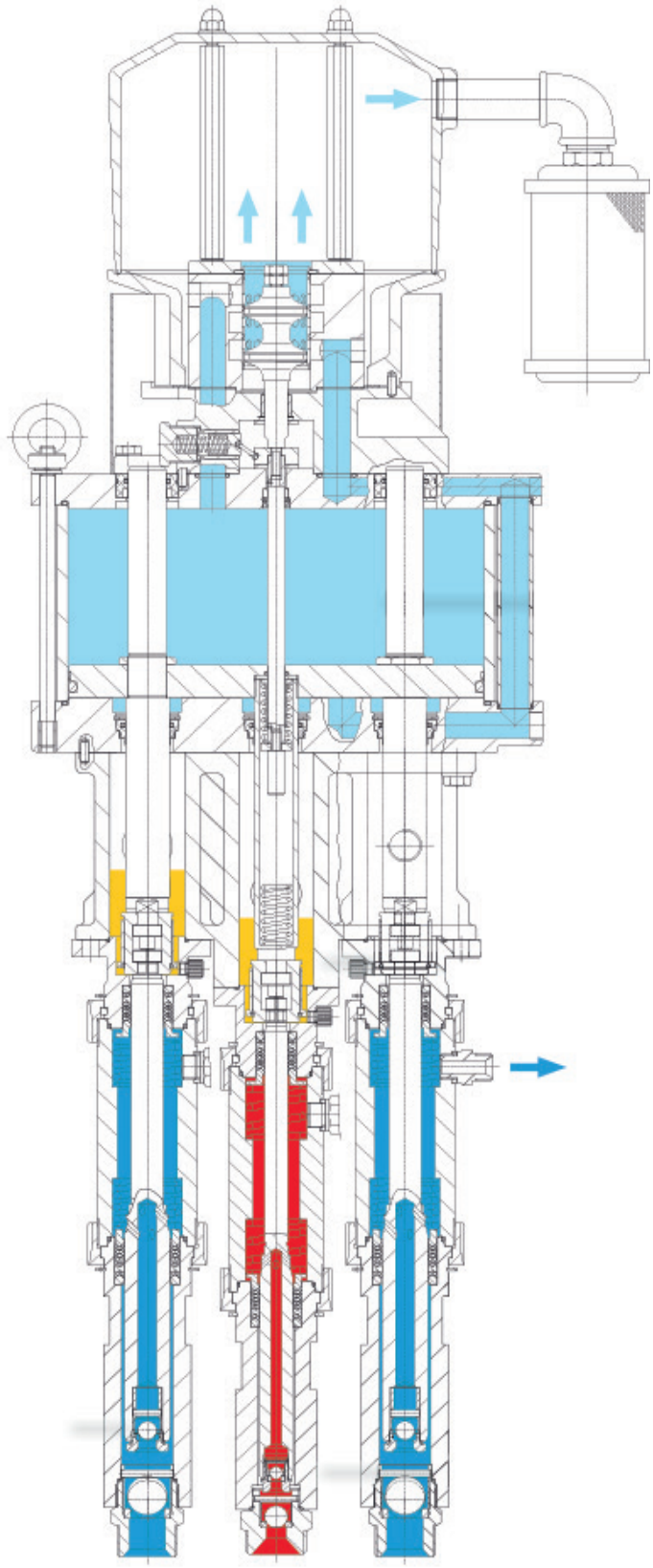

### Luftmotor

Der Luftmotor mit Enteisungsanlage und Wartungseinheit in robuster Metallausführung. Er ist mit einer Kolbenstange und zwei Führungsachsen, die im Ober- und Unterteil geführt werden, ausgestattet. Hierdurch wird ein kippfreier Direktantrieb aller Materialpumpen gewährleistet und der Verschleiß von Packungen und Kolbenstange minimiert.

### Spühlmittelkammer

Eine geschlossene Spülmittelkammer trennt Luft- und Materialpumpen. Das Spülmittel verhindert Farbverkrustungen an den Kolbenstangen und schont durch seine Schmierwirkung die Packungen.

### Materialpumpen

Alle Materialpumpen sind mit feststehenden Packungen ausgestattet, die sich durch Packungsspanner automatisch nachstellen. Manuelles nachstellen der Packungen ist nicht erforderlich.

Sollten durch neue Aufgaben andere Leistungsparameter erforderlich werden, ist das lediglich durch den Austausch der Materialpumpen möglich.

Eugen Fuchsberger GmbH & Co. KG
Ellwanger Straße 1
90574 Roßtal-Buchschwabach
Deutschland

Telefon 09127 / 95 47 12 - 0
Telefax 09127 / 95 47 12 - 9
info@eugen-fuchsberger.de
www.eugen-fuchsberger.de

Registergericht AG Fürth HRA 9163
Ust-IdNr. DE262627571

## Bausteine

Vom Anliefergebinde bis zur Airless Spritzpistole - die Variationsvielfalt der Baugruppen, in Kombination mit unterschiedlichen Leistungsvarianten, ist nahezu unbegrenzt.

Heizsysteme

Zuführpumpen

Druckkessel

Spülpumpen

Mischblock

Druck- u. Dosierüberwachung

Rührwerke

Heizschläuche

Pistolen

Eugen Fuchsberger GmbH & Co. KG
Ellwanger Straße 1
90574 Roßtal-Buchschwabach
Deutschland

Telefon 09127 / 95 47 12 - 0
Telefax 09127 / 95 47 12 - 9
info@eugen-fuchsberger.de
www.eugen-fuchsberger.de

Registergericht AG Fürth HRA 9163
Ust-IdNr. DE262627571

# Perfekte Konfiguration

Dank der großen Auswahl an Bausteinen kann für nahezu alle Anwendungen die perfekte Anlage konfiguriert werden.

Eugen Fuchsberger GmbH & Co. KG
Ellwanger Straße 1
90574 Roßtal-Buchschwabach
Deutschland

Telefon 09127 / 95 47 12 - 0
Telefax 09127 / 95 47 12 - 9
info@eugen-fuchsberger.de
www.eugen-fuchsberger.de

Registergericht AG Fürth HRA 9163
Ust-IdNr. DE262627571

# WIWA Fleximix I

Die WIWA Fleximix 1 ist eine elektronische Misch- und Dosieranlage zum Verarbeiten von lösemittel- und wasserbasierenden Farben. Durch ihre Präzision und Flexibilität erreicht die WIWA Fleximix 1 eine hohe Effizienz sowie erstklassige Oberflächenqualität.

Die Fleximix 1 ist somit die optimale Lösung für Industrie und Handwerk.

Die Anlage ermöglicht den schnellen Farbwechsel von bis zu 10 verschiedenen Farben und Lacken. Das System kann sowohl im Nieder- als auch im Hochdruckbereich eingesetzt werden. Dabei lassen sich Lacke unterschiedlichster Viskositäten in Durchflussmengen von wenigen Millilitern bis zu einigen Litern pro Minute verarbeiten.

| | **Fleximix I** | **Fleximix I Niederdruck** |
|---|---|---|
| Volumetrische Mischungsverhältnisse | 0,5:1 bis 50:1 | 0,5:1 bis 50:1 |
| Höchstzulässiger Spritzdruck | bis 400 bar | bis 25 bar |
| Ansteuerbare Komponenten | bis 10 | bis 10 |

### Einsatzgebiete

- Industrie und Handwerk mit häufigem Farbwechsel
- Möbelindustrie
- Lohnbeschichtung
- Maschinen- und Fahrzeugbau
- Automatische und manuelle Beschichtungsanlagen

### Materialien

- Wasser- und lösemittelbasierte Materialien

Eugen Fuchsberger GmbH & Co. KG
Ellwanger Straße 1
90574 Roßtal-Buchschwabach
Deutschland

Telefon 09127 / 95 47 12 - 0
Telefax 09127 / 95 47 12 - 9
info@eugen-fuchsberger.de
www.eugen-fuchsberger.de

Registergericht AG Fürth HRA 9163
Ust-IdNr. DE262627571

# WIWA Fleximix II

Die elektronische 2K-Serie WIWA Fleximix 2 wurde für Höchstleistungsanforderungen konzipiert und gebaut.

Durch enorme Flächenleistungen, hohen Schichtstärken und den gleichzeitigen Einsatz von mehreren Spritzpistolen oder extrem langen Schlauchleitungen ist sie unter anderem geeignet für Großflächen- oder Dickschichtanstriche.

Aufgrund der hohen Förderleistung ist die Fleximix 2 2K-Serie auch ideal für manuelle und automatische Beschichtungsanlagen.

| | **Fleximix 2 Phoenix** | **Fleximix 2 Professional** | **Fleximix 2 Herkues 270 GX** | **Fleximix 2 Herkues 333 GX** |
|---|---|---|---|---|
| Volumetrische Mischungsverhältnisse | 0,5:1 bis 17:1 | 0,5:1 bis 17:1 | 0,5:1 bis 17:1 | 0,5:1 bis 17:1 |
| Drucküberset zung | 10:1 bis 52:1 | 32:1 bis 71:1 | 24:1 bis 88:1 | 37:1 bis 75:1 |
| Höchstzulässiger Spritzdruck | bis 416 bar | bis 460 bar | bis 497 bar | bis 487 bar |
| Ansteuerbare Komponenten | bis 4 | bis 4 | bis 4 | bis 4 |
| Förderleistung bei 40 DH in l/min. | 1:1 bis 5,7<br>4:1 bis 3,6<br>10:1 bis 3,1 | 1:1 bis 24,4<br>4:1 bis 15,3<br>10:1 bis 13,4 | 1:1 bis 44<br>4:1 bis 27,5<br>10:1 bis 24,2 | 1:1 bis 44<br>4:1 bis 27,5<br>10:1 bis 24,2 |

### Einsatzgebiete

- Automatische und manuelle Lackieranlagen
- Möbelindustrie
- Industrielackierungen
- Maschinen- und Fahrzeugbau
- Stahl- und Hallenbau

### Materialien

- Niedrig- bis hochviskose Materialien auch mit kurzen Topfzeiten
- Material mit extrem hoher Viskosität

Eugen Fuchsberger GmbH & Co. KG
Ellwanger Straße 1
90574 Roßtal-Buchschwabach
Deutschland

Telefon 09127 / 95 47 12 - 0
Telefax 09127 / 95 47 12 - 9
info@eugen-fuchsberger.de
www.eugen-fuchsberger.de

Registergericht AG Fürth HRA 9163
Ust-IdNr. DE262627571

## WIWA Duomix

WIWA konzipiert für jeden Einsatzbereich die maßgeschneiderte DUOMIX Hochleistungs-Spritzanlage. Eingesetzt werden überwiegend Baukasten-Bauteile. Das Ergebnis ist eine für den jeweiligen Einsatzbereich optimal ausgestattete Anlage mit einer bewährten, auf Dauereinsatz ausgelegten Qualität.

## WIWA Powerpack

WIWA Powerpack XL und XXL mit hydraulischem Antriebskonzept.

Die Powerpack Anlagen sind speziell für den Dauerbetrieb mit hohen Ausbringungsraten konzipiert und zeichnen sich durch eine lange Lebensdauer und geringe Wartungskosten aus.

Die Pumpen lassen sich problemlos in bestehende Hydrauliksysteme einbinden. Hydraulische Anlagen der Powerpack Serie bieten eine optimale Lösung für Betriebe oder Einsatzgebiete ohne Druckluftversorgung.

| | Duomix 230 | Duomix 300/333 | Powerpack XL | Powerpack XXL |
|---|---|---|---|---|
| Volumetrische Mischungsverhältnisse | 1:1 bis 10:1 | 1:1 bis 10:1 | 1:1 bis 10:1 | 1:1 bis 8:1 |
| Drucküberset zung | bis 75:1 | bis 85:1 | bis 4:1 | bis 4:1 |
| Höchstzulässiger Spritzdruck | 450 bar | 450 bar | 450 bar | 450 bar |
| Max. Förderleistung je Doppelhub | 266 $cm^3$ | 715 $cm^3$ | 292 $cm^3$ | 1.100 $cm^3$ |
| Max. Förderleistung bei 60 Doppelhüben | 10 l | 28 l | 10 l | 44 l |

### Einsatzgebiete

- Stahl- und Hallenbau
- Container- und Tankbau
- Bauten- und Korrosionsschutz
- Windkraft-, Marine- und Offshore Industrie
- Bahn und Waggonfabriken

### Materialien

- Niedrig- und hochviskose Materialien
- 2 Komponenten Materialien
- 3 Komponenten Materialien
- Lösungsmittelbasierende Materialien
- High solid Materialien
- Solvent free Materialien

Eugen Fuchsberger GmbH & Co. KG
Ellwanger Straße 1
90574 Roßtal-Buchschwabach
Deutschland

Telefon 09127 / 95 47 12 - 0
Telefax 09127 / 95 47 12 - 9
info@eugen-fuchsberger.de
www.eugen-fuchsberger.de

Registergericht AG Fürth HRA 9163
Ust-IdNr. DE262627571

## Weitere Artikel unseres Lieferprogramm

Lackiergeräte

Lackierpistolen

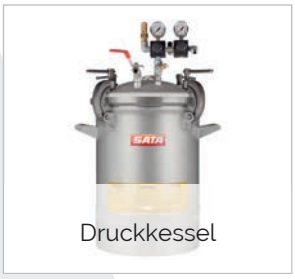
Druckkessel

Kabinenfilter

Druckluftfilter

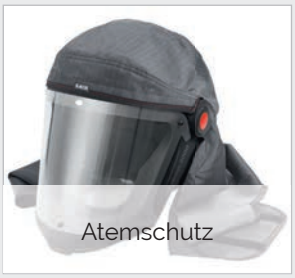
Atemschutz

Schläuche

Mischbecher


# Eugen Fuchsberger GmbH & Co. KG

Ellwanger Straße 1
90574 Roßtal-Buchschwabach
Telefon 09127 / 95 47 12 - 0
Telefax 09127 / 95 47 12 - 9
info@eugen-fuchsberger.de
www.eugen-fuchsberger.de


Änderungen und Irrtümer vorbehalten.